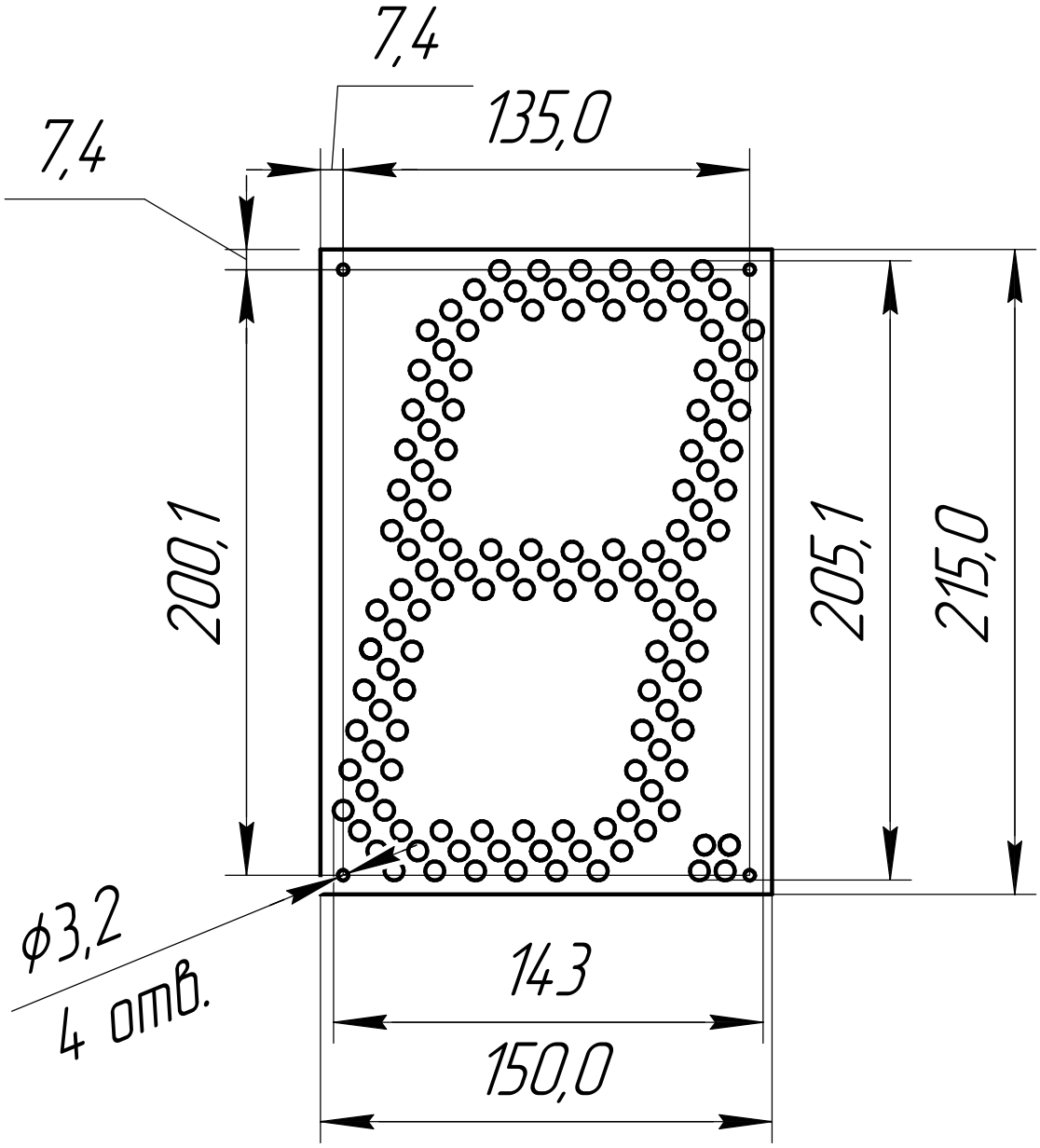
7,4
135,0
7,4
200,1
205,1
215,0
ϕ3,2
4 отв.
143
150,0